第５４回　愛媛県スポーツ少年大会　バレーボール競技

〇日時 ・・ 令和　３年１１月２０日（土）　※各チームの練習時間は別紙タイムテーブル表を参照して下さい。

〇会場 ・・ 松山市総合ｺﾐｭﾆﾃｨｾﾝﾀｰ体育館　☆運営責任者　（森田　治　）　☆会場審判長　（河野　克広）
陶街道ゆとり公園体育館　☆運営責任者　（天野　昭治）　☆会場審判長　（大森　一樹）

Aブロック大会・予選

※各組の1・2位チームが翌日のトーナメントに進出する。
※1組は第２試合終了後、昼食時間を取る。

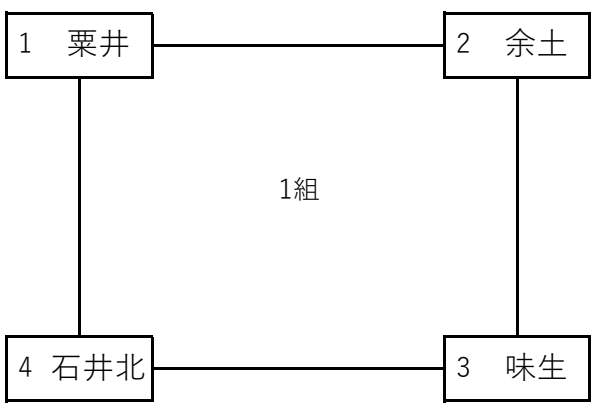

番	勝敗	順位
1		
2		
3		
4		

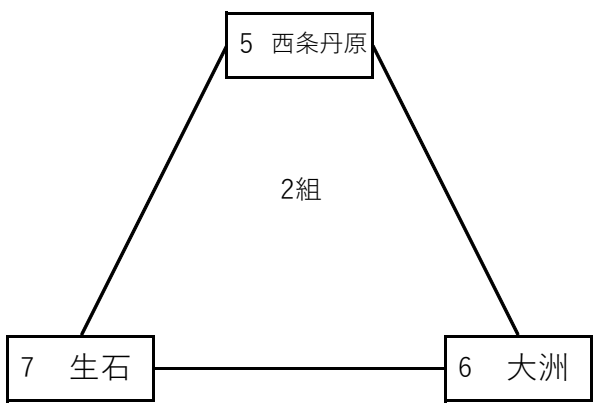

番	勝敗	順位
5		
6		
7		

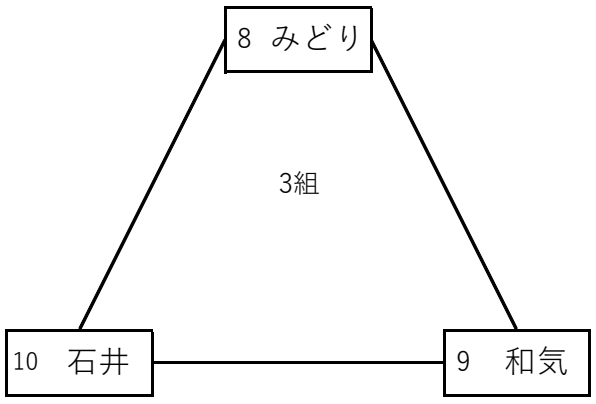

番	勝敗	順位
8		
9		
10		

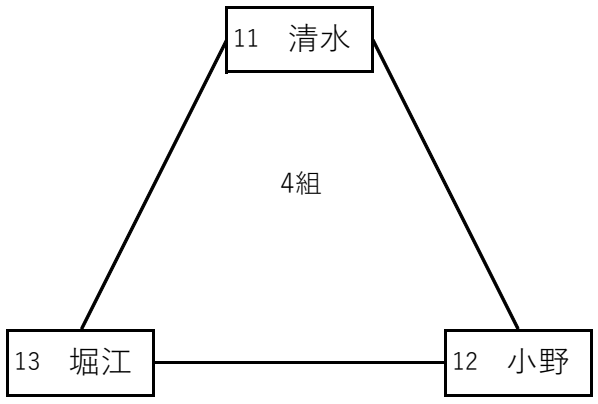

番	勝敗	順位
11		
12		
13		

試合順および審判割当

順	松山市総合ｺﾐｭﾆﾃｨｾﾝﾀｰ体育館 Cコート 試合	審判
①	1 - 2	③ 4
②	3 - 4	① 2
③	1 - 4	② 3
④	2 - 3	④ 1
⑤	決定戦	残りのチーム

順	陶街道ゆとり公園体育館 Aコート 試合	審判	Bコート 試合	審判	Cコート 試合	審判
①	5 - 6	⑦	8 - 9	⑩	11 - 12	⑬
②	5 - 7	⑥	8 - 10	⑨	11 - 13	⑫
③	6 - 7	⑤	9 - 10	⑧	12 - 13	⑪

順位決定方法

① 直接対決があった場合には,その勝者を上位とする。直接対決がなかった場合は,直接対戦を行い、
順位を決定する。**順位決定戦は1セットマッチとする。**
② 全ﾁｰﾑ1勝1敗の場合は,1)ｾｯﾄ率(得ｾｯﾄ総数/失ｾｯﾄ総数)2)ﾎﾟｲﾝﾄ率(総得点数/総失点数)の順に順位を決定する。

※中予のチームは９：００・１１：００より各1名以上、必ず出席し会場設営を行うこと。

〇日時 ・・ 令和　３年１１月２１日（日）　※各チームの練習時間は別紙タイムテーブル表を参照して下さい。

〇会場 ・・ 松山市総合ｺﾐｭﾆﾃｨｾﾝﾀｰ体育館　☆運営責任者　（石田　泰忠）　☆会場審判長　（鵜久森　剛）

Aブロック大会・決勝
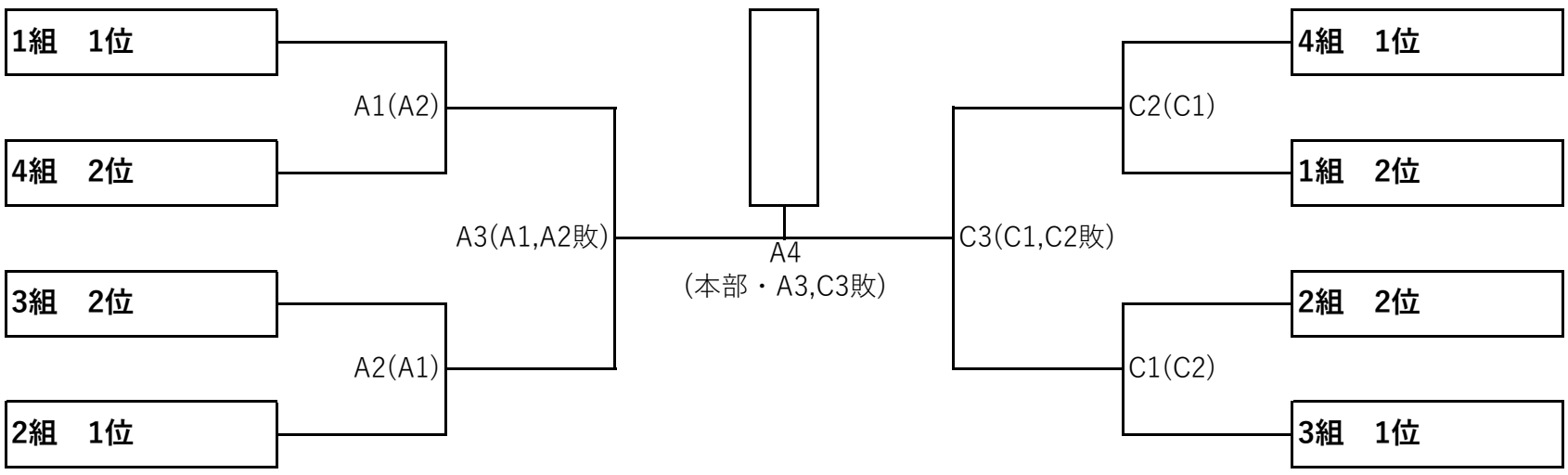
※第２試合終了後、昼食時間を取る。